EAC

Smartec

VESTA

Блок (модуль) вывода серии АМС (модуль управления на 1 выход)

Паспорт и руководство по эксплуатации

Ред. 1.01 от 28.07.2021

1. НАЗНАЧЕНИЕ

1.1 Блок (модуль) вывода серии АМС (далее – модуль), входящий в состав прибора приемно-контрольного охранно-пожарного и управления адресного «Vesta 01F» (далее - прибор), предназначен для подключения и управления световыми и звуковыми оповещателями, электрическими приводами и соленоидами, пиропатронами.

1.2 Модуль изготавливается в трех исполнениях:

* АМС-IP30 – пластиковый корпус для настенного крепления с защитой IP30;
* АМС-IP54 – пластиковый корпус для настенного крепления с защитой IP54;
* АМС-DIN – пластиковый низкопрофильный корпус на DIN-рейку.

1.3 Модуль исполнения АМС-IP30 с помощью джамперов (см. рис. 2) позволяет осуществить выбор способа электропитания нагрузки:

- от внешнего источника электропитания (не более 2000 мА);
- от адресной линии «ША» (не более 20 мА).

Модуль исполнений АМС-IP54 и АМС-DIN обеспечивают электропитание нагрузки только от внешнего источника питания.

1.4 Модуль обеспечивает контроль целостности выходной безадресной линии связи с исполнительными устройствами на обрыв и короткое замыкание.

2. ОБЩИЕ УКАЗАНИЯ

2.1 Модуль подключается к адресной линии «ША», формируемой центральным блоком серии FP (далее – ЦБ), по которой происходит информационный обмен.

2.2 Электропитание, коммутируемое модулем на исполнительные устройства, должно осуществляться от источника бесперебойного питания технических средств пожарной автоматики или от другого компонента прибора, имеющего два ввода электропитания.

2.3 Режим работы модуля непрерывный в течение длительного времени (24 часа в сутки).

2.4 Модуль может быть установлен в технические изделия (щиты управления, шкафы, боксы и т.п.) сторонних производителей, изготовленных из различных материалов (металл, пластик и т.п.).

2.5 При смежном расположении нескольких модулей, входящих в состав прибора, допускается располагать их вплотную.

3. ТЕХНИЧЕСКИЕ ДАННЫЕ

3.1 Общие технические характеристики:

№ п/п	Характеристика	Значение
1	Количество управляемых выходов, шт.	1
2	Количество адресов, занимаемых в адресном пространстве ЦБ	1
3	Ток, потребляемый от адресной линии «ША», при внешнем источнике не более, мА	2
4	Ток, потребляемый при питании от адресной линии «ША» (исполнение АМС-IP30), не более, мА	22
5	Напряжение внешнего источника питания $U_{вн}$, В	10 … 30
6	Выходное напряжение в цепь нагрузки от внешнего источника, В	$U_{вн.}$ - 1
7	Выходное напряжение в цепь нагрузки без применения внешнего источника (исполнение АМС-IP30)	11 …13
8	Ток, выдаваемый в цепь нагрузки от внешнего источника, не более, мА	2000
9	Ток, выдаваемый в цепь нагрузки от адресной линии «ША» (исполнение АМС-IP30), не более, мА	20
10	Ток контроля целостности цепи управления, не более, мА	0,3

№ п/п	Характеристика	Значение
11	Ограничение тока через внешнее устройство в режиме пуска, мА	120 - 150
12	Сечение зажимаемого провода, мм^2	0,12 ... 2,5
13	Средний срок службы при условии соблюдения правил эксплуатации, лет	10
14	Устойчивость к электромагнитным помехам в соответствии с ГОСТ Р 53325 (приложение Б)	3 степень жесткости

3.2 Условия эксплуатации и массогабаритные параметры:

Параметр	AMC-IP30	AMC-IP54	AMC-DIN
Диапазон рабочих температур	от минус 10 °С до 50°С	от минус 40°С до 60°С	от минус 10°С до 50°С
Относительная влажность при 40°С (без конденсации влаги), не более	(93+2) %	(95+2) %	(93+2) %
Степень защиты оболочки	IP30	IP54	IP40
Габаритные размеры, не более, мм	90 x 56 x 30	100 x 100 x 50	53 x 88 x 58
Масса, не более, кг	0,3	0,4	0,3
Конструктивное исполнение	Пластиковый корпус	Пластиковый корпус	Пластиковый низкопрофильный корпус на Din-рейку

4. ПОСТАВКА

4.1 Код изделия при заказе:

Наименование	Обозначение
Блок (модуль) вывода (модуль пуска на 1 выход)	**AMC-IP30**
Блок (модуль) вывода (модуль пуска на 1 выход)	**AMC-IP54**
Блок (модуль) вывода (модуль пуска на 1 выход)	**AMC-DIN**

4.2 Комплект поставки должен соответствовать указанному ниже:

Наименование	Количество
Блок (модуль) вывода (модуль пуска на 1 выход)	По запросу
Гарантийный талон	1
Упаковка	1

5. ТРАНСПОРТИРОВАНИЕ И ПРАВИЛА ХРАНЕНИЯ

Условия транспортирования и хранения должны соответствовать условиям групп 1 и 2 ГОСТ 15150-69.

6. УКАЗАНИЯ ПО ЭКСПЛУАТАЦИИ

6.1 Модуль должен эксплуатироваться в составе прибора в режимах и условиях, оговоренных в настоящем документе.

6.2 На всех исполнениях плат модуля, а также на лицевой панели модуля исполнения AMR-DIN обеспечивается дополнительная световая индикация о наличии или нарушении связи по адресной линии «ША», а также о наличии или отсутствии внешнего питания (Питание). При наличии связи по адресной линии «ША» и при наличии внешнего питания дополнительные световые индикаторы зеленого цвета «ША» и «Питание» работают в режиме непрерывного свечения соответственно.

7. ТЕХНИЧЕСКОЕ ОБСЛУЖИВАНИЕ

Техническое обслуживание модулей производится по планово-предупредительной системе, которая предусматривает полугодовое техническое обслуживание. Работы по полугодовому техническому обслуживанию выполняются работником обслуживающей организации и включают:

– проверку внешнего состояния модуля, надёжности крепления, состояния внешних монтажных проводов и контактных соединений (при их наличии);

– удаление пыли мягкой тканью.

8. СХЕМА ПОДКЛЮЧЕНИЯ И НАЗНАЧЕНИЕ КОНТАКТОВ

Подключение световых и звуковых оповещателей

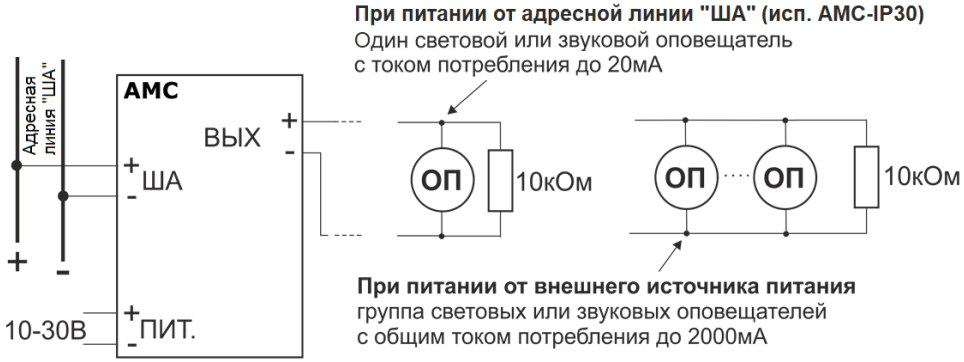

Подключение электрических приводов и соленоидов

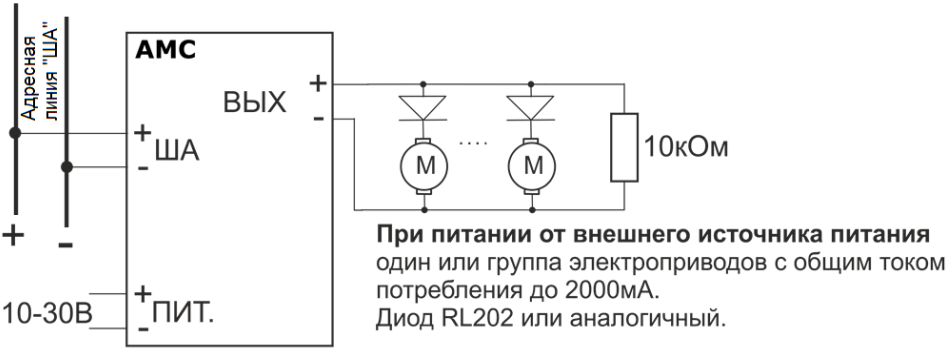

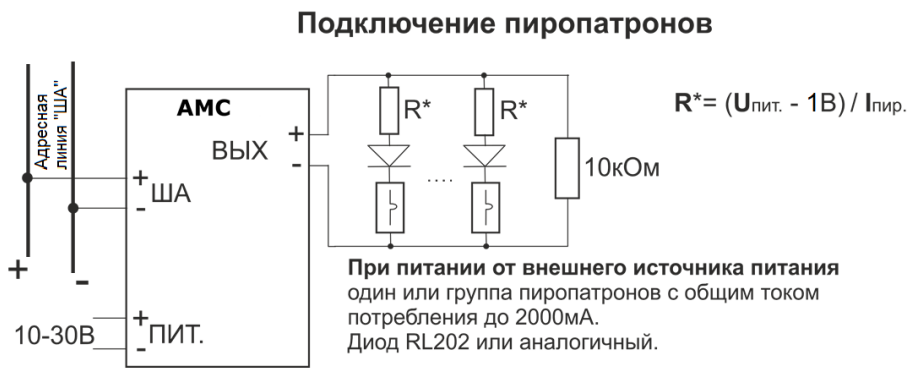

Рис. 1. Схемы подключения модуля

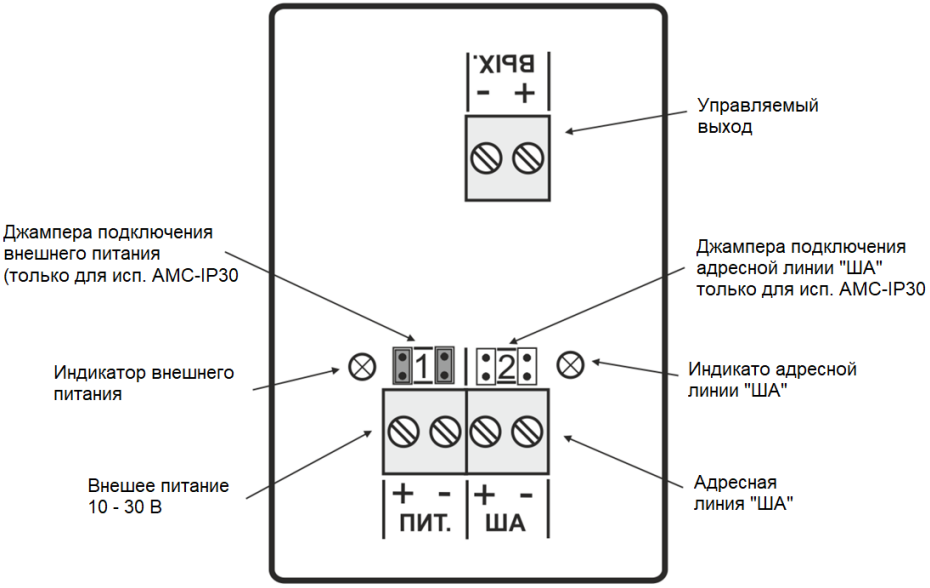

Рис. 2а. Расположение и назначение контактов модуля исполнений АМС-IP30 и АМС-IP54

П р и м е ч а н и я

1. Джампера для переключения питания исполнительных устройств от адресной линии «ША» или от внешнего источника питания для исп. АМС-IP30.

2. Для исп. АМС-IP54 и АМС-DIN перемычки отсутствуют и возможно питание только от внешнего источника питания.

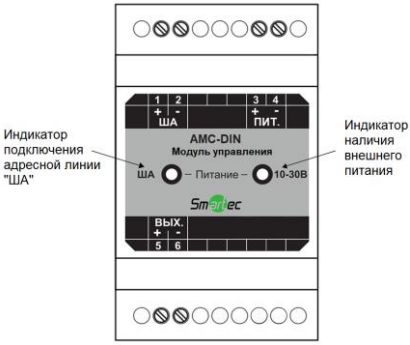

№	Обозначение	Назначение
1	+ ША	Адресная линия «ША»
2	- ША	
3	+ ПИТ.	Внешнее питание
4	- ПИТ.	
5	+ ВЫХ.	Управляемый выход
6	- ВЫХ.	

Рис. 2б. Расположение и назначение контактов модуля исполнения AMC-DIN

9. ГАБАРИТНЫЕ И УСТАНОВОЧНЫЕ РАЗМЕРЫ

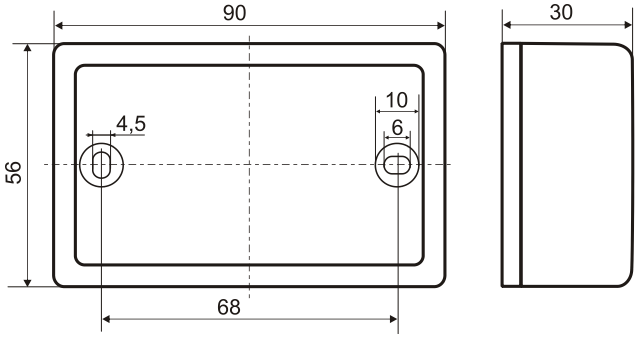

Рис. 3а. Размеры модуля исполнения AMC-IP30

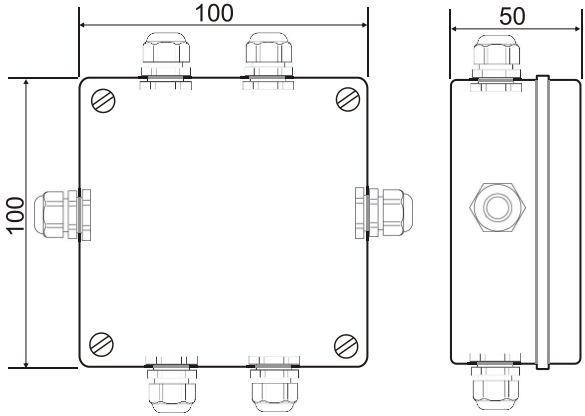

На коробке могут быть установлены до 6 гермовводов типа RG7 -RG16

Рис. 3б. Размеры модуля исполнения AMC-IP54

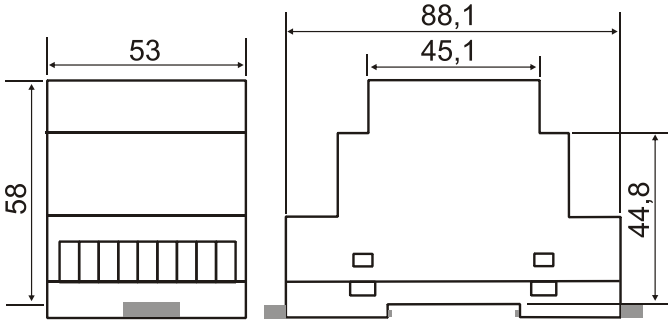

Рис. 3в. Размеры модуля исполнения АМС-DIN

10. СВИДЕТЕЛЬСТВО О ПРИЕМКЕ

Информация о приемке содержится в Упаковочном листе на партию товара.

11. ГАРАНТИЙНЫЕ ОБЯЗАТЕЛЬСТВА

11.1 Предприятие - изготовитель ООО «НИТП «НИТА» и уполномоченный представитель ООО «АРМО-Системы» гарантирует соответствие устройства требованиям технических условий НИТА.437241.006ТУ при соблюдении условий эксплуатации, хранения, транспортирования и монтажа, изложенных в настоящем документе.

11.2 Гарантийный срок изделия составляет 60 месяцев с момента отгрузки и получения Акта приема-передачи, но не более 66 месяцев с даты производства.

11.3 Сведения о гарантийном и постгарантийном ремонте указаны в Гарантийном талоне.